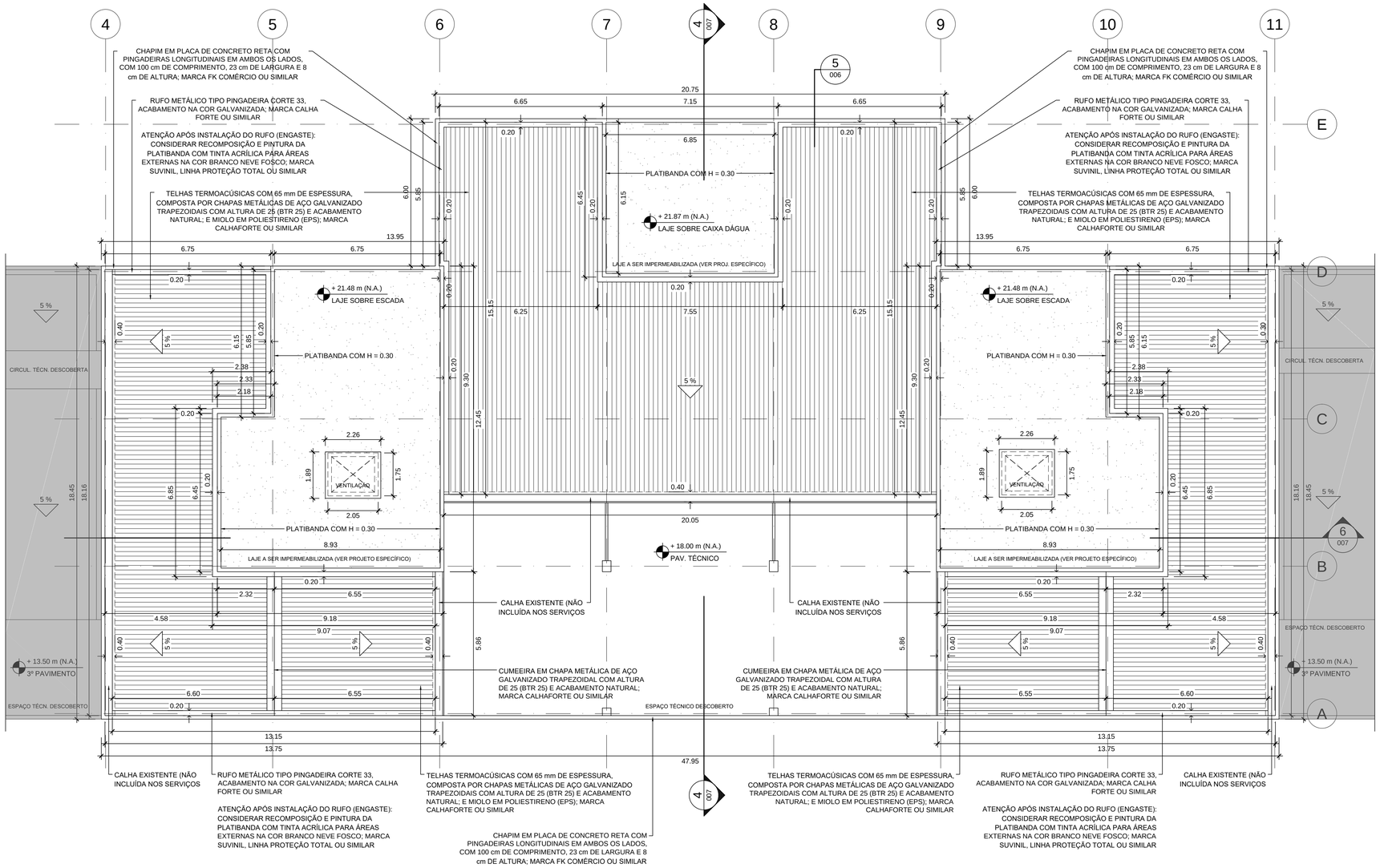

1 PLANTA DIMENS. | COBERT. NÍVEL +18 m

ESCALA 1/100

ÁREA NÃO INCLUÍDA NA INTERVENÇÃO

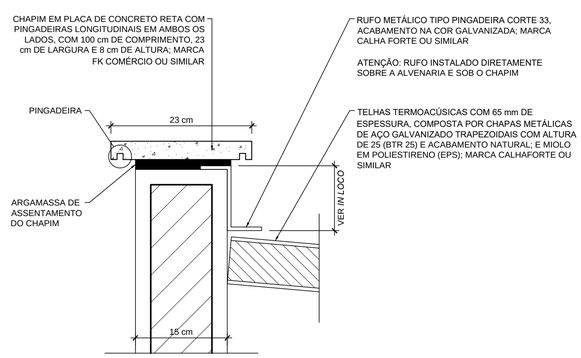

2 DETALHE 4

ESCALA 1/5

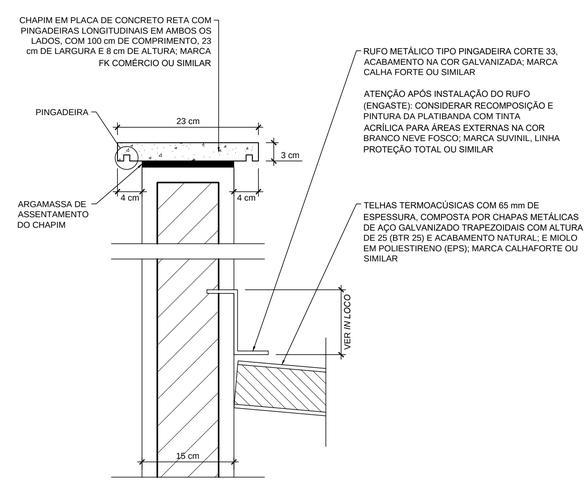

3 DETALHE 5

ESCALA 1/5

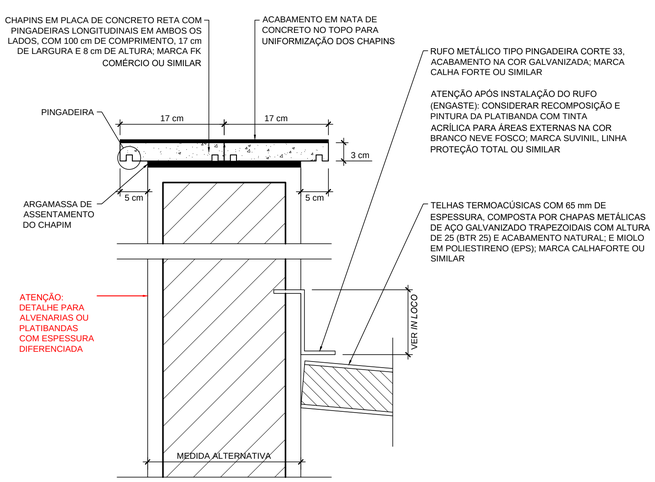

4 DETALHE 5A

ESCALA 1/5

PLANTA DE SITUAÇÃO

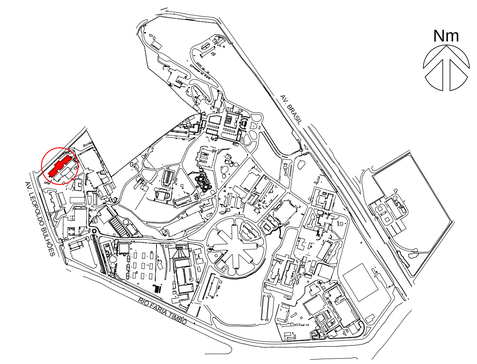

TRECHO DE DESTAQUE DA EDIFICAÇÃO

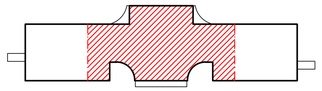

NOTAS GERAIS SOBRE SERVIÇOS

1 - A CONTRATADA DEVERÁ **DEMOLIR E RECONSTRUIR TODOS OS TRECHOS DE RUFO E CHAPIM** ; ALERTA-SE PARA A EXECUÇÃO DO SERVIÇO EM TRECHOS PARA EVITAR-SE INFILTRAÇÕES OU QUAISQUER OUTROS DANOS À EDIFICAÇÃO.

2 - A CONTRATADA DEVE CERTIFICAR-SE DE INICIAR A EXECUÇÃO SOMENTE QUANDO TODO O MATERIAL NECESSÁRIO ESTIVER POSTO EM OBRA PARA EVITAR-SE A EXPOSIÇÃO DE ÁREAS DESPROTEGIDAS À INTEMPÉRIES.

3 - QUAISQUER DANOS INCORRIDOS À EDIFICAÇÃO DECORRENTES DA EXECUÇÃO DOS SERVIÇOS SERÃO IMPUTADOS À EMPRESA CONTRATADA, QUE DEVERÁ PRONTAMENTE CORRIGÍ-LOS ÀS SUAS EXPENSAS.

4 - EM TODA A ALVENARIA DEMOLIDA PARCIALMENTE DEVERÁ SER CONSIDERADA RECOMPOSIÇÃO E PINTURA COM TINTA ACRÍLICA PARA ÁREAS EXTERNAS NA COR BRANCO NEVE FOSCO; MARCA SUVINIL, LINHA PROTEÇÃO TOTAL OU SIMILAR.

5 - EXISTEM PAREDES COM DIFERENTES ESPESSURAS, QUE DEVERÃO RECEBER CHAPIM, A SEREM CONFERIDAS *IN LOCO*; EM RELAÇÃO À QUALQUER PAREDE, O CHAPIM DEVERÁ ULTRAPASSAR A ESPESSURA EM, NO MÍNIMO, 4 cm PARA CADA LADO; EM CASOS ESPECÍFICOS, O CHAPIM DEVERÁ SER COMPOSTO POR DUAS PLACAS INSTALADAS LADO A LADO DE MODO A AUMETAR SUA LARGURA TOTAL, E COM ACABAMENTO EM NATA DE CONCRETO NO TOPO PARA UNIFORMIZAÇÃO.

6 - PARA INFORMAÇÕES SOBRE A IMPERMEABILIZAÇÃO DE LAJES E PLATIBANDAS VER PROJETO EXECUTIVO ESPECÍFICO; EM CASO DE DIVERGÊNCIAS ENTRE O PROJETO DE ARQUITETURA E O PROJETO DE IMPERMEABILIZAÇÃO, ESTE ÚLTIMO DEVE PREVALESCER SOBRE AQUELE.

7. TODOS OS TELHADOS DEVERÃO POSSUIR INCLINÇÃO MÍNIMA DE 5%, CONFORME RECOMENDAÇÃO DO FABRICANTE DAS TELHAS. NO ENTANTO, DEVERÁ SER ADOTADA A MÁXIMA INCLINAÇÃO POSSÍVEL NA EXECUÇÃO DOS SERVIÇOS.

8 - A ESPECIFICAÇÃO DOS SERVIÇOS ESTÁ REGISTRADO NO ANEXO 4 (CADERNO DE ENCARGOS E ESPECIFICAÇÕES) DA CONTRATAÇÃO, ENQUANTO QUE O QUANTITATIVO ESTÁ NO ANEXO 5 (PLANILHA ORÇAMENTÁRIA).

EMIS.	DESCRIÇÃO	REVISADO POR	RESP. TÉCNICO	DATA
A	EMISSÃO INICIAL	LÉO LACERDA	LÉO LACERDA	17/09/2021

Ministério da Saúde
FIOCRUZ
Fundação Oswaldo Cruz
Coordenação Geral de Infraestrutura dos Campi

NOME DO PRÉDIO / ÁREA
PAVILHÃO HÉLIO E PEGG PEREIRA INTERVENÇÃO EM TELHADOS

OBJETIVO	CAMPUS	SETOR
REFORMA	MANGUINHOS	-

Nº PRÉDIO	Nº DA META	O.E. / O.R.	Nº PRANCHA
257	2021-013	2021.02.23.07	A257A113A.DWG

TIPO DE PROJETO / SUBTIPO DE PROJETO	FASE
ARQUITETURA	PROJETO EXECUTIVO

TÍTULO DA PRANCHA
PLANTA BAIXA DE DIMENSIONAMENTO
NÍVEL + 18.00 METROS E DETALHES CONSTRUT.

DATA: 17/09/2021
ESCALA: INDICADA

COORDENADOR DA META	RESPONSÁVEL TÉCNICO	CREA/CAU	ART/RRT
LEONARDO LACERDA	LEONARDO LACERDA	CAU Nº A31519-2	-

EQUIPE

ARQ-006

NOME ATUAL DO ARQUIVO: A257A113A - ARQ-006.DWG
CRIAÇÃO DO ARQUIVO: 23.09.2021
COMENTÁRIOS: ---
USUÁRIO: LEONARDO.DELACERDA
ÚLTIMA ALTERAÇÃO: 23.09.2021 10:09